PIANTA
Scala 1:100

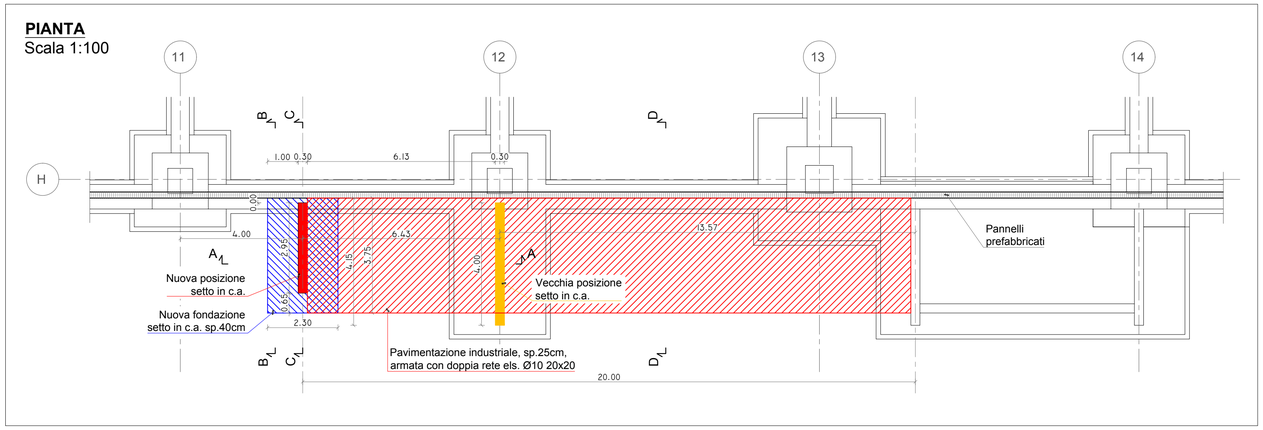

SEZIONE A-A ARMATURE
Scala 1:50

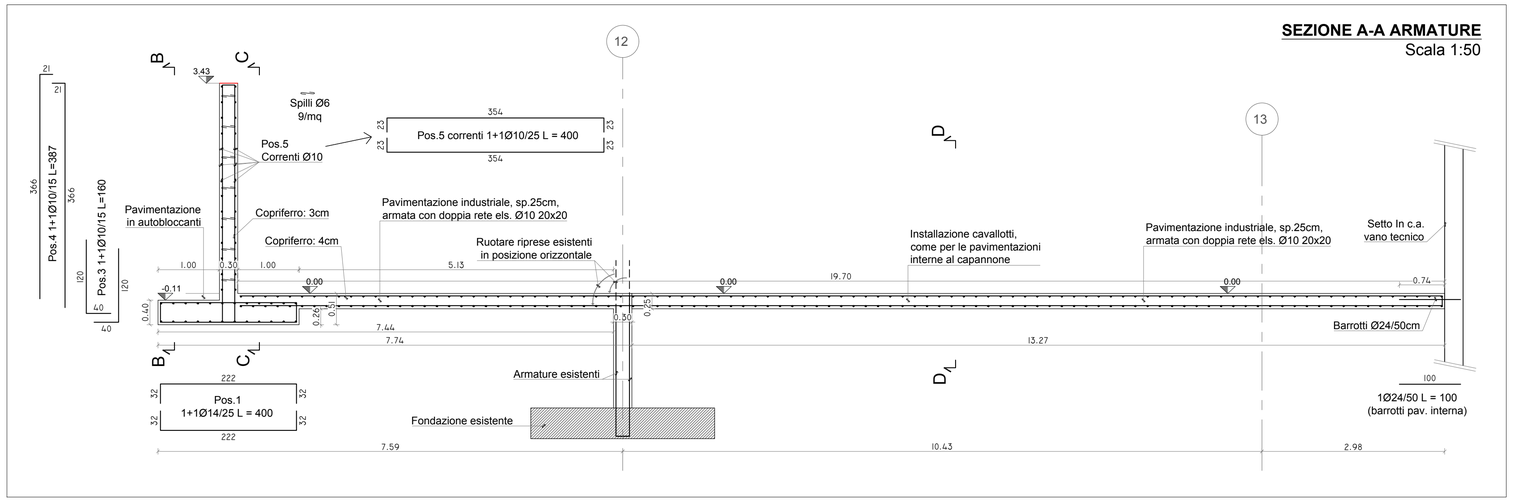

SEZIONE C-C CARPENTERIA
Scala 1:50

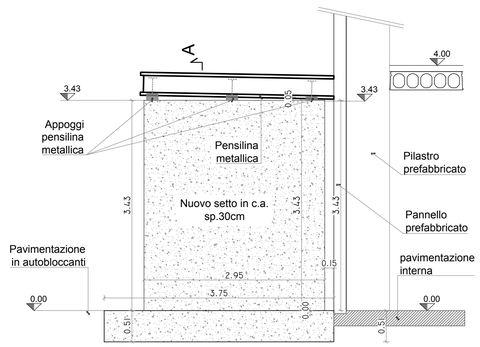

SEZIONE B-B ARMATURE
Scala 1:50

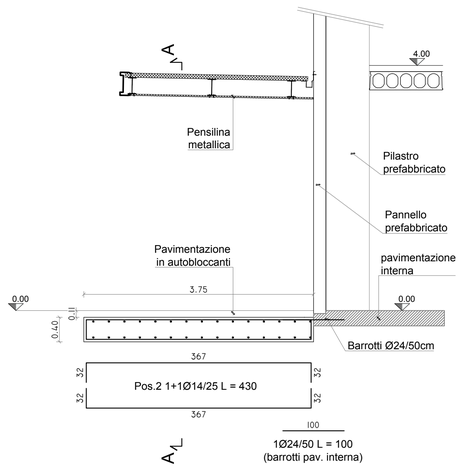

SEZIONE D-D ARMATURE
Scala 1:50

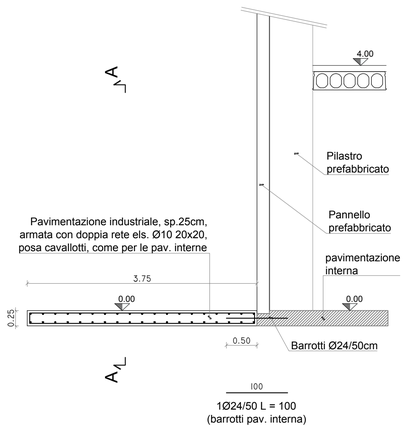

NOTA: CONTESTUALMENTE ALLA POSA DELLE RETI ELS PER LA PAVIMENTAZIONE INDUSTRIALE, ANDRANNO POSIZIONATI I CAVALLOTTI PER IL SOSTEGNO DELL'ARMATURA SUPERIORE, ANALOGAMENTE A QUANTO E' STATO FATTO PER LE PAVIM. INTERNE.

NOTA: L'ANCORAGGIO DEI BARROTTI, ALLE STRUTTURE ESISTENTI, INDICATI NELLE SEZIONI: A-A, B-B, C-C, D-D; DOVRA' ESSERE ESEGUITO PREVIA ESECUZIONE DEL FORO E INTASAMENTO CON RESINA EPOSSIDICA

ITEC engineering

Comune di Ameglia
Provincia della Spezia

Committente:
Cantieri navali Sanlorenzo s.p.a.

Livello di progetto:
ESECUTIVO

Titolo:
Nuovo insediamento D2

Tavola n°:
STR-G29

Scala:
1:100
1:50

Oggetto:
CAPANNONE G
Spostamento setto in c.a. filo 12
-Carpenterie
-Armature

Codice Progetto:
P093-16

Nome File:
P093-16-E-DI-STR-G29-B

Firme:

ORDINE DEGLI INGEGNERI PROVINCIA DELLA SPEZIA
Dott. Ing. ROBERTO VILLARINO
A 957

Rev.	Modifiche / Revisioni	Redatto	Data	Contr./Appr.	Data
A	PRIMA EMISSIONE	RP	19/04/2019	GB/RV	19/04/2019
B	SECONDA EMISSIONE	RP	24/05/2019	GB/RV	24/05/2019

ITEC engineering S.r.l.
19038 SARZANA (SP)
Via Variante Aurelia, 98
TEL. +39 0187 610532
info@itec-engineering.it

16129 GENOVA
Via Antonio Cecchi, 7/9-10
TEL. +39 010 5959690
www.itec-engineering.it

ASSOCIATO oice

Sistema Certificato UNI EN ISO 9001 SC 10-25884/AF 34

E' vietata a norma di legge la riproduzione, anche parziale, non autorizzata di questo documento.